Կտրվածք 1-1

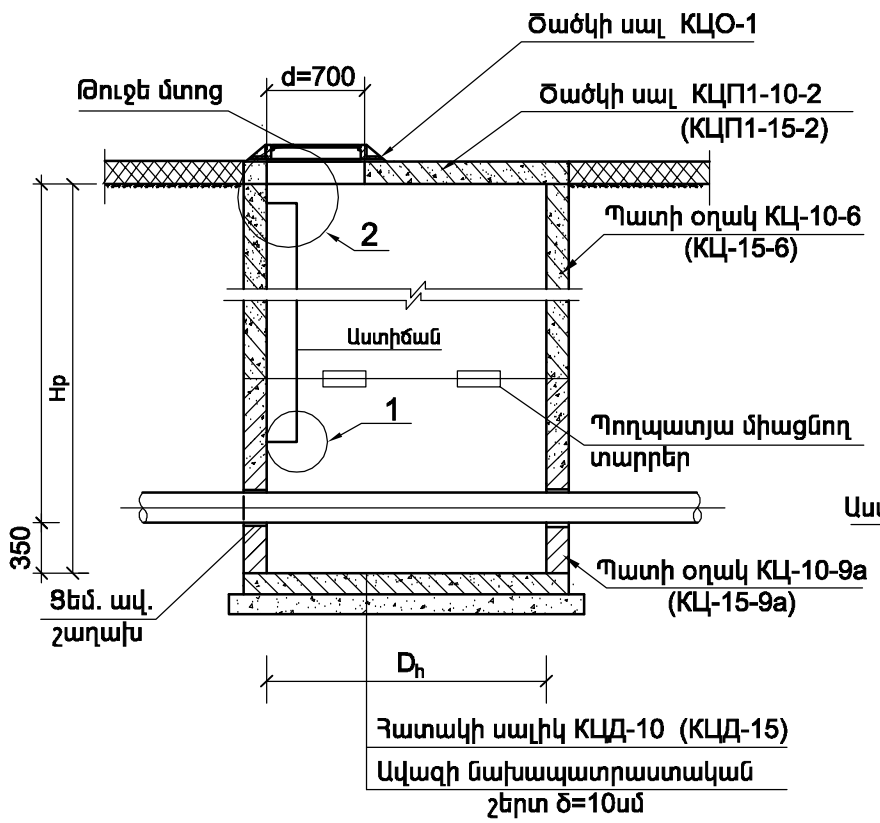

1

Կտրվածք 2-2

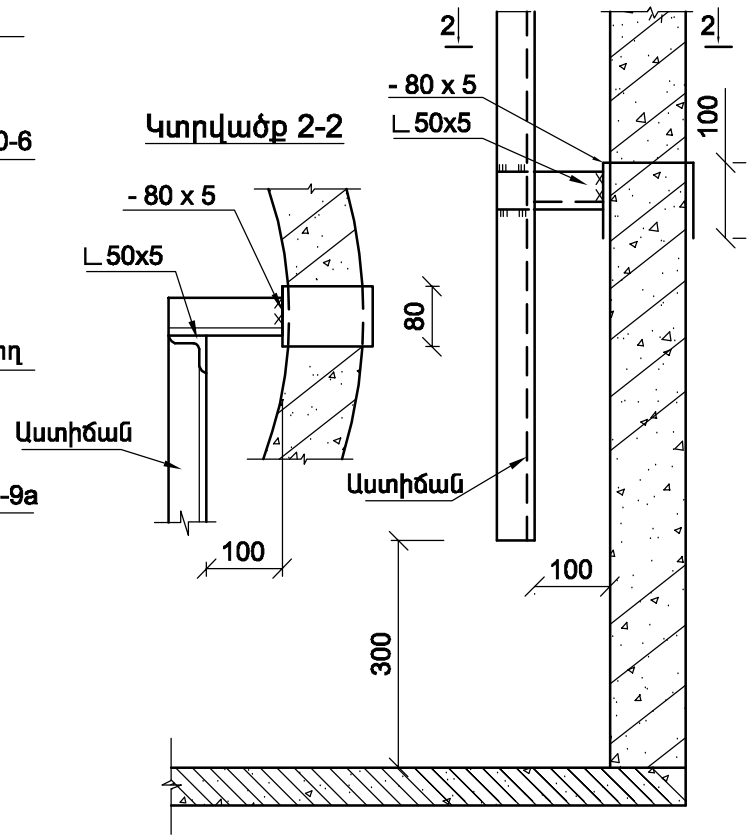

Հատակագիծ

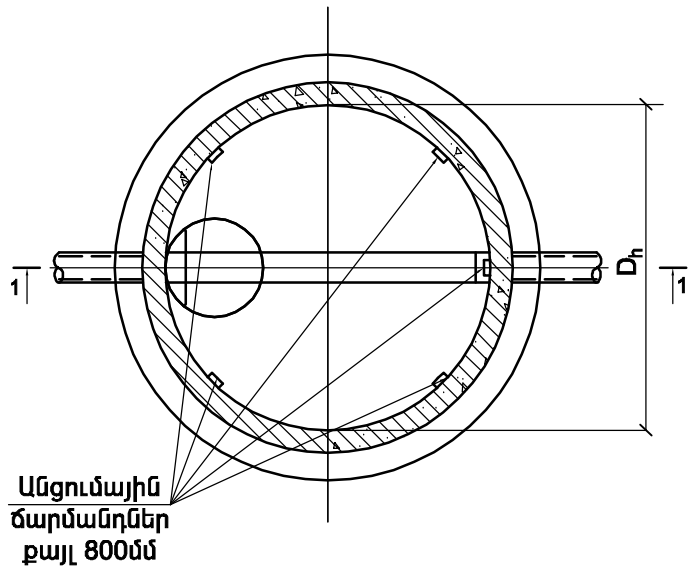

2

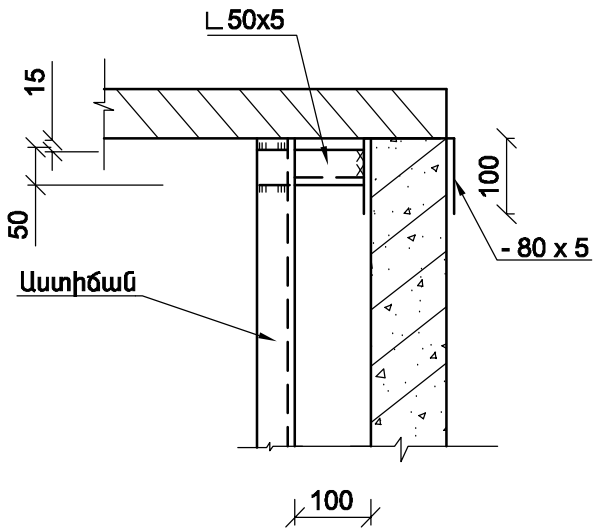

Ե/բ հավաքովի կլոր տարրերով $D_ա$=1.0մ , $H_բ$=1.2մ հորեր:
Շինարարական աշխատանքների ծավալներ 1 հորի համար

№	Հավաքովի տարրերի անվանումը և օգտագործվող նյութեր	Չափման միավորը	Քանակ $D_ա$=1.0մ	Ծանոթություն
1	Հատակի ե/բ սալ ԿՑԴ-10 (80.0 կգ/մ^3 ամրանի ծախսով)	հատ/մ^3	1 / 0.18	B15, F150,W4
2	Պատի օղակ ԿՑ-10-3 (35.0 կգ/մ^3 ամրանի ծախսով)	հատ/մ^3	1 / 0.08	
3	Պատի օղակ ԿՑ-10-9^a (63.9 կգ/մ^3 ամրանի ծախսով)	հատ/մ^3	1 / 0.23	
4	Ծածկի սալ ԿՑՊ-1-10-2 (132.0 կգ/մ^3 ամրանի ծախսով)	հատ/մ^3	1 / 0.1	
5	Հենման օղակ ԿՑՕ-1 (55.0 կգ/մ^3 ամրանի ծախսով)	հատ/մ^3	1 / 0.02	
6	Ցեմենտ-ավազե շաղախ	մ^3	0.02	
7	Բետոնե գոտեկապ	մ^3	0.15	
8	Խծուծ	կգ	18.0	
9	Ներդիր տարրեր	կգ	35.4	
10	Ավազե նախապատրաստական շերտ δ=10սմ	մ^3	0.15	
11	Հորի արտաքին մակերևույթի ջրամեկուսացում բիտումային մածիկով	մ^2	4.7	
12	Թուջե մտոց «Տ» տիպի (G=100կգ)	հատ	1	
13	Մետաղական աստիճան C-1-02 երկշերտ յուղաներկումով	կգ/մ^2	12.9 / 0.37	

Ծանոթություն
D=1.0մ , $H_բ$=1.2մ հորերի ընդհանուր թիվը կազմում է 3 հատ:

ՏՆՕՐԵՆ	Հ.ՔԵԼԵՋՅԱՆ		ԳԱՅԻ ՊՈՂՈՏԱՅԻ ԵՎ «ՁՐԱՇԽԱՐՀ»-Ի ՀԱՐԵՎԱՆՈՒԹՅԱՄԲ ՏԵՂԱԿԱՅՎԱԾ ԱՅԳՈՒ ՎԵՐԱԿԱՆԳՆՄԱՆ ԵՎ ԲԱՐԵԿԱՐԳՄԱՆ ՆԱԽԱԳԻԾ	XX		
Ն.Գ.ՃԱՐՏԱՐԱՊԵՏ	Գ.ԲԱԲԱՋԱՆՅԱՆ			ՓՈՒԼ	ԹԵՐԹ	ԹԵՐԹԵՐ
ՆԱԽԱԳԾՈՂ	Ա.ՄԱՆՈՒԿՅԱՆ			ԱՆ	9	9
ՆԱԽԱԳԾՈՂ	Լ.ԴԱՇՏՈՅԱՆ					
			ՈՐՈԳՄԱՆ ՄԱՍ	«ԵՃՇՊՀ»		
			Ե/բ հավաքովի կլոր տարրերով D=1.0մ , $H_բ$=1.2մ հորեր			